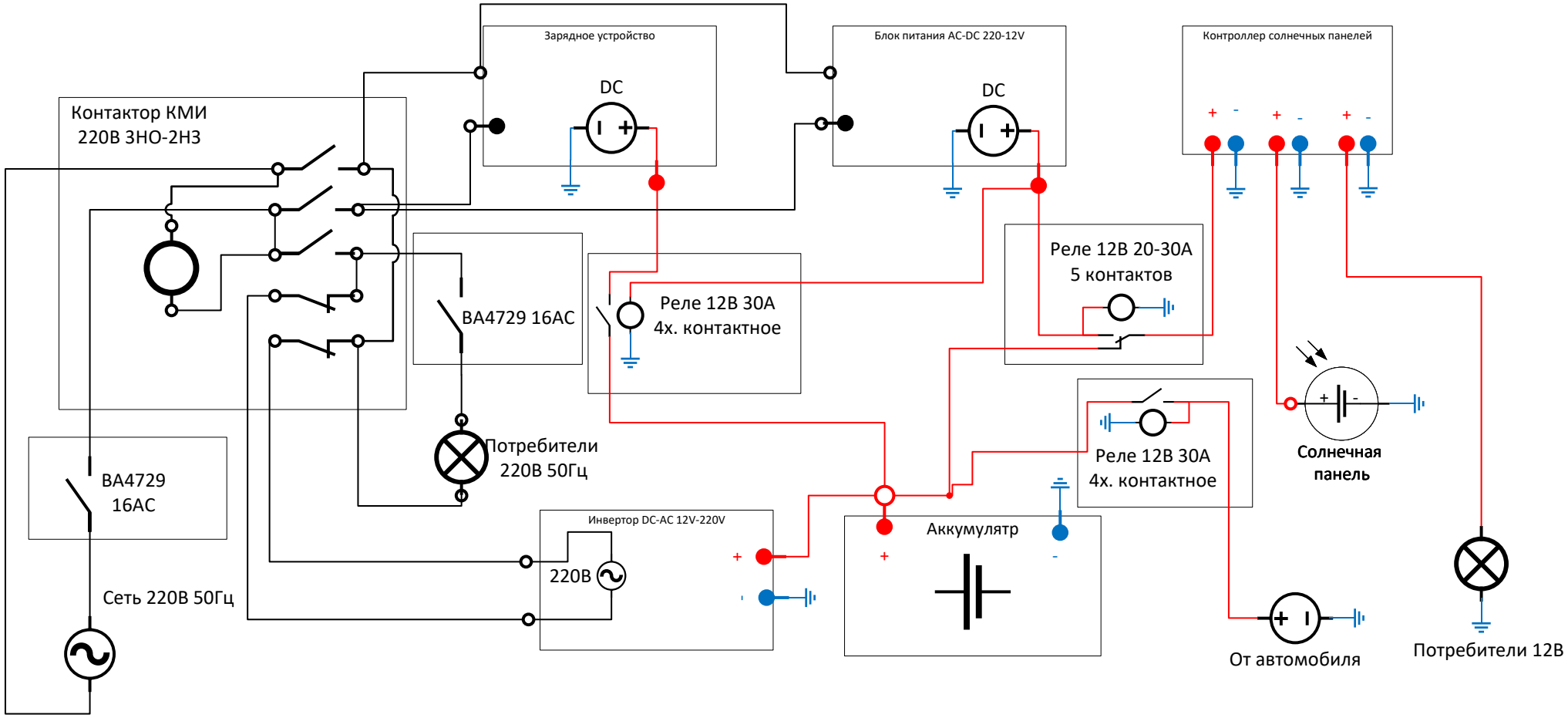


Особые отметки:

Фаза Сеть 220В 50Гц

Плюс 12В постоянного тока

Минус 12В постоянного тока